2SD1455

シリコン NPN 三重拡散形

TV水平偏向出力用

SILICON NPN TRIPLE DIFFUSED

TV HORIZONTAL DEFLECTION OUTPUT

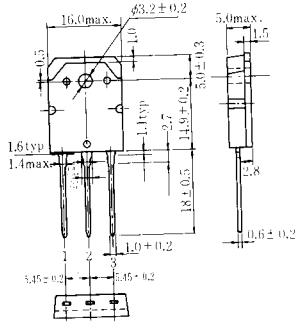

(TO-3P)

1. ベース:Base
2. コレクタ:Collector
3. エミッタ:Emitter

(Dimensions in mm)

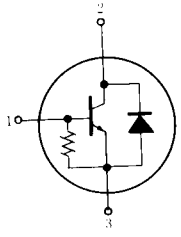

■ 絶対最大定格 ABSOLUTE MAXIMUM RATINGS (Ta=25℃)

項目	Symbol	2SD1455	Unit
コレクタ・エミッタ電圧	V_{CES}	1500	V
エミッタ・ベース電圧	V_{EBO}	6	V
コレクタ電流	I_C	5	A
せん頭コレクタ電流	$i_{C(peak)}$	6	A
サージコレクタ電流	$i_{C(surge)}$	16	A
ダイオード順方向電流	I_D	6	A
許容コレクタ損失	P_C*	50	W
接合部温度	T_j	150	℃
保存温度	T_{stg}	−45～+150	℃

* T_C=25℃における許容値。
* Value at T_C=25℃

許容コレクタ損失のケース温度による変化

MAXIMUM COLLECTOR DISSIPATION CURVE

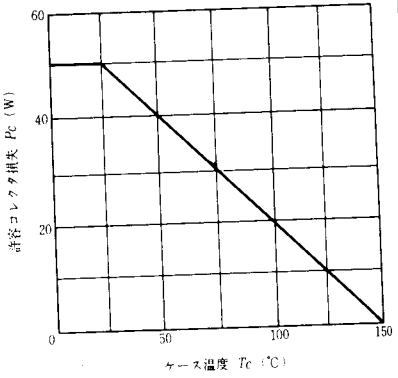

■ 電気的特性 ELECTRICAL CHARACTERISTICS (Ta=25℃)

項目	Symbol	Test Condition	min	typ	max	Unit
コレクタ遮断電流	I_{CES}	V_{CE}=1500V, R_{BE}=∞	—	—	0.5	mA
エミッタ・ベース電圧	V_{EBO}	I_E=300mA, I_C=0	6	—	—	V
コレクタ・エミッタ飽和電圧	$V_{CE(sat)}$	I_C=4.5A, I_B=1.2A	—	—	5.0	V
ベース・エミッタ飽和電圧	$V_{BE(sat)}$	I_C=4.5A, I_B=1.2A	—	—	1.5	V
エミッタ・コレクタダイオード電圧	V_{ECF}	I_F=6A	—	—	3.0	V
下降時間	t_f	I_C=4A, I_{B1}=1.1A, I_{B2}=−1.6A	—	—	1.0	μs